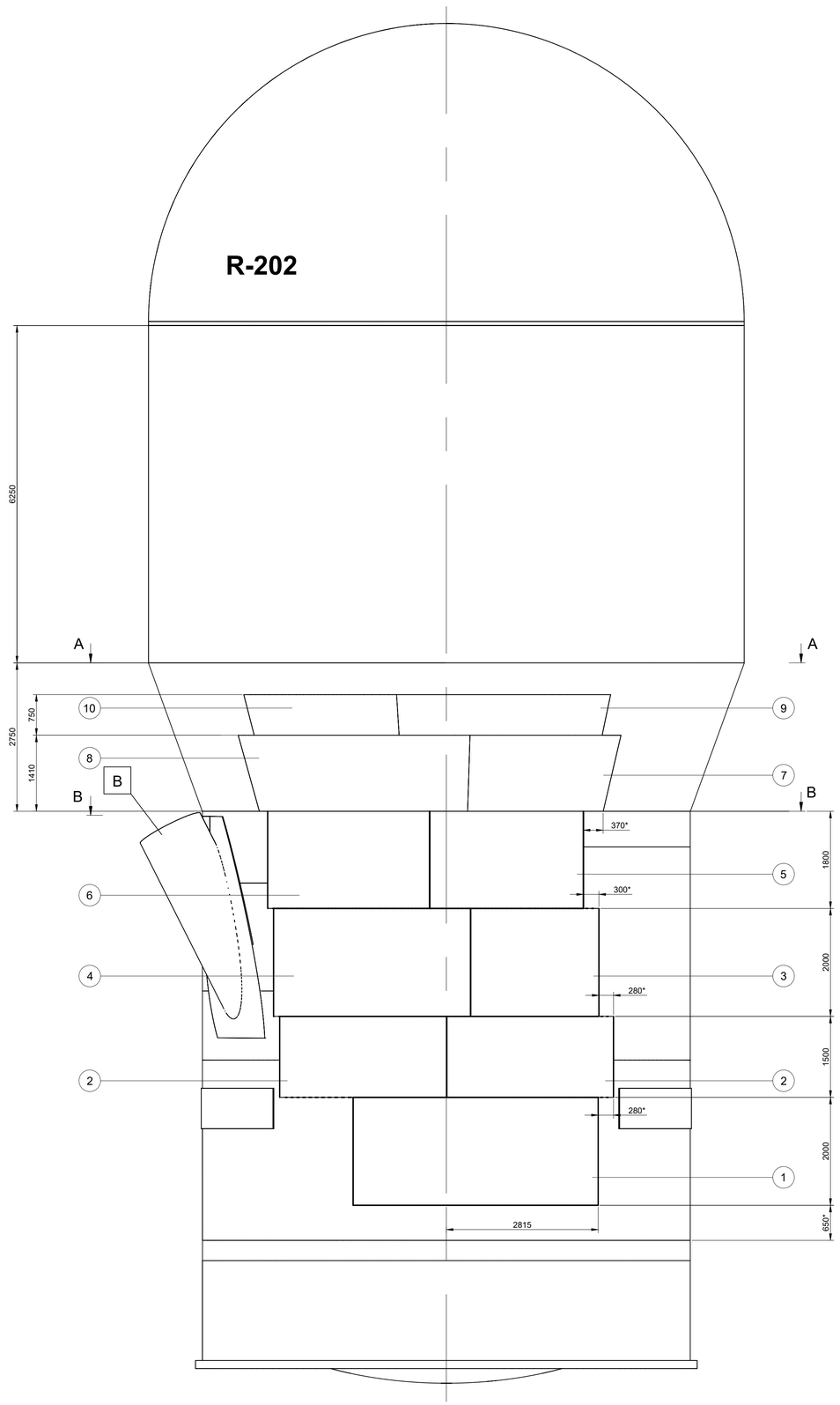

A - A

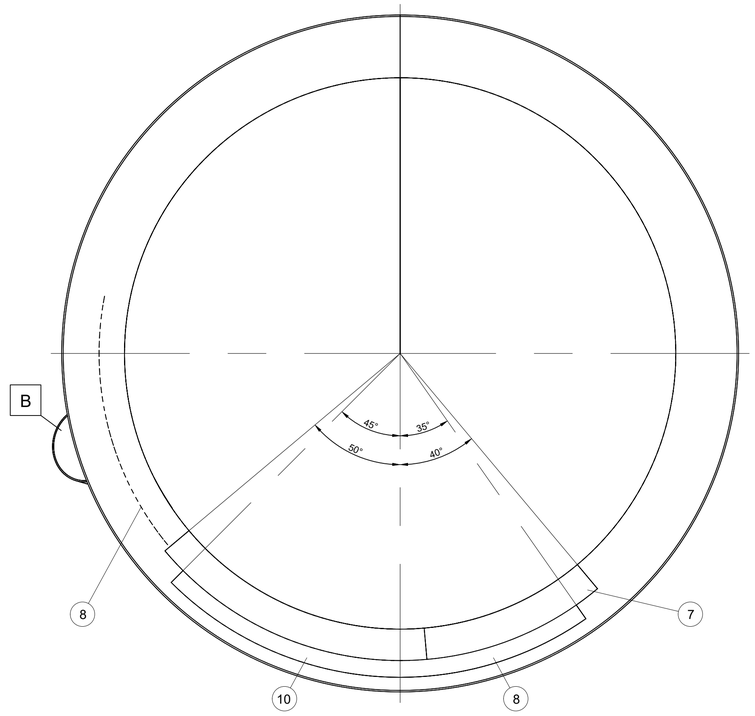

BENDRAS VAIZDAS

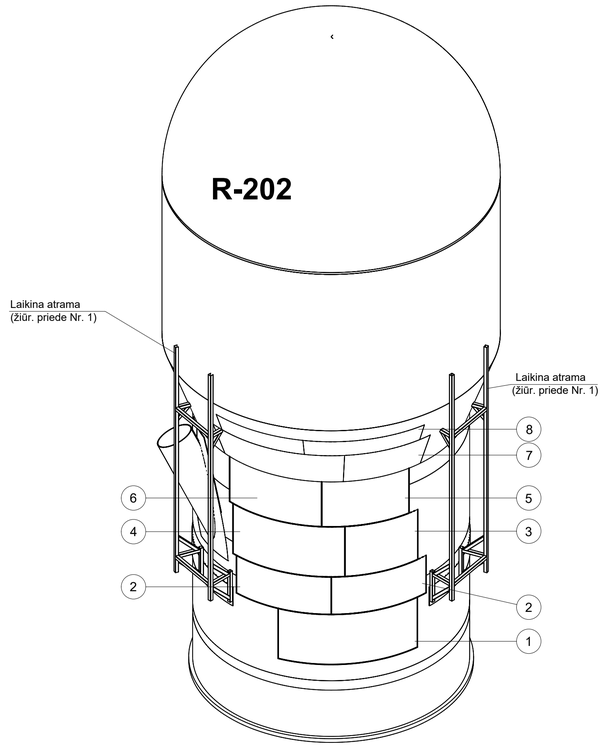

B - B

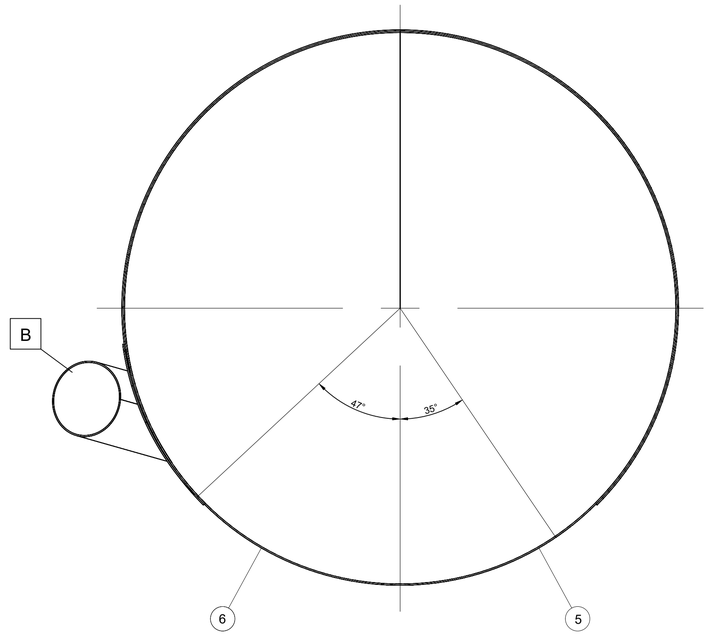

Pagal R-202 paso duomenis ir 3D skanuoto modelio korpuso diametrai skirtingi, geometrija neišlaikyta. Darant R-202 korpuso dalies keitimo detalius brėžinius ir išklotines, diametrai ir geometrija buvo tikslinami pagal 3D skanuotą modelį.

PASTABOS:

1. Techniniai reikalavimai pagal LST EN 13445.
2. Suvirinimo darbus atlikti pagal LST EN 1011-2+A1:2004 (angliniam plienui), LST EN 1011-3+A1:2004 (nerūdijančiam plienui).
3. Suvirinamų jungčių paruošimas pagal LST EN ISO 9692-1:2013. Suvirinimo siūlės atlikti medžiagomis ir režimais, nustatytais suvirinimo procedūrų aprašuose (SPA) pagal patvirtintą suvirinimo darbų technologoją.
4. Suvirinimo darbus atlikti medžiagomis:
   elektrodais E19 9 Nb R32 pagal LST EN 3581-A:2012 (stainless steel) arba strypeliais W19 9L pagal LST EN ISO 14343-2010
   elektrodais E 23 12 L R 32 pagal LST EN 3581-A:2012 (stainless steel+carbon steel),
   elektrodais E 425 B 42 H5 pagal LST EN ISO 2560:2010 arba strypeliais W425 W3 Si1 pagal LST EN ISO 636-A:2008. (carbon steel).
5. Visas naujas suvirinimo siūles patikrinti VT, PT - 100%.
6. Likusieji regeneratoriaus R-202 štuceriai sąlyginai nenurodyti.
7. Regeneratoriaus R-202 esamų štucerių paskirtį bei techninius ir technologinius parametrus žiūrėti gamintojo brėžinyje Nr.31.083.00.00.000CB (žiūr. R-202 pasą).
8. Projekte numatytas medžiagas galima keisti į analogiškas medžiagas, suderinus su projektuotojais.
9. * - Matmuo tikslinamas vietoje montavimo metu.
10. Futeravimo darbus atlikti pagal UOP specifikacijas 3-22-10.
11. Dažymo darbus atlikti pagal specifikaciją OL-TR-CR-01. Dažymo planas- I-B.
12. Suvirimo siūlės turi būti persislinkusios atstumu ne mažesniu 100 mm. Suvirinimo siūlių persikirtimas draudžiamas.
13. Futeravimo mazgus žiūrėtį brėžinį Nr. OLP02925-TDP-M-43010-003.

POZ	DYDIS	PAVADINIMAS, STANDARTAS	KIEKIS
10		Korpuso lakštas, S=25 mm, P355NH, EN 10028-3, OLP02925-TDP-M-43010-002	1
9		Korpuso lakštas, S=25 mm, P355NH, EN 10028-3, OLP02925-TDP-M-43010-002	1
8		Korpuso lakštas, S=25 mm, P355NH, EN 10028-3, OLP02925-TDP-M-43010-002	1
7		Korpuso lakštas, S=25 mm, P355NH, EN 10028-3, OLP02925-TDP-M-43010-002	1
6		Korpuso lakštas 3400x1800x22, P355NH, EN 10028-3, OLP02925-TDP-M-43010-002	1
5		Korpuso lakštas 3000x1800x22, P355NH, EN 10028-3, OLP02925-TDP-M-43010-002	1
4		Korpuso lakštas 4000x2000x22, P355NH, EN 10028-3, OLP02925-TDP-M-43010-002	1
3		Korpuso lakštas 2600x2000x22, P355NH, EN 10028-3, OLP02925-TDP-M-43010-002	1
2		Korpuso lakštas 3400x1500x22, P355NH, EN 10028-3, OLP02925-TDP-M-43010-002	2
1		Korpuso lakštas 4800x2000x22, P355NH, EN 10028-3, OLP02925-TDP-M-43010-002	1

Laida	Data	Keitimų pavadinimas (priežastis)
0	2026.07.20	Statybai

ORLEN Lietuva
INVESTICIŲJŲ SKYRIAUS ROJEKTAVIMO GR.

OLP02925

430-10. S-200 reaktoriaus-regeneratoriaus R-202 korpuso remontas apkabos sumontuotos pagal projektą OLP02905 zonoje

Atest.Nr.	Pareigos	Pavardė	Parašas	Data
39050	PV	D.Virkutis	KONTAS	
32173	PDV	A. Žukovas	ANDREAS	

430-10

Regeneratoriaus R-202.
Korpuso remontas

Mastelis M1:50 | Lapas 1 | Lapų 1 | Laida 0

OLP02925-TDP-M-430-10-001